unexLED.com

LED-LÖSUNGEN, BERATUNG UND PRODUKTE

Unex Dakota AG · Flüelastrasse 12 · CH-8048 Zürich

BETRIEBSANLEITUNG FÜR
Schwenkbare Halterung

OPERATING MANUAL FOR
Swivable Mounting Bracket

MODE D'EMPLOI POUR
Crochets de montage orientables

120-001-01

Technische Änderungen vorbehalten.

Subject to changes

Les détails techniques sont sujets à des changements.

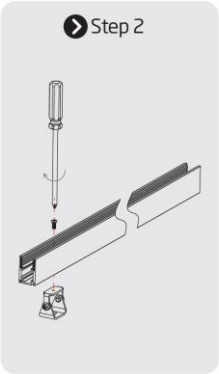

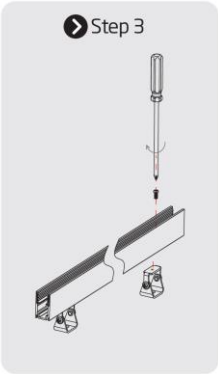

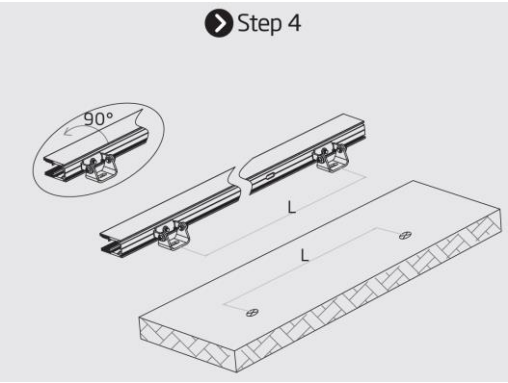

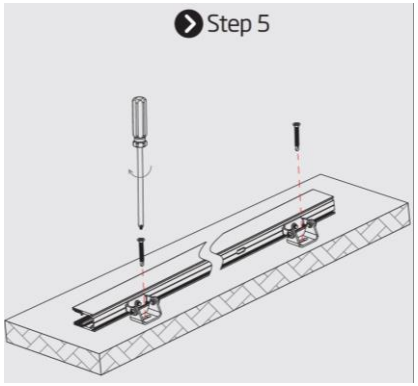

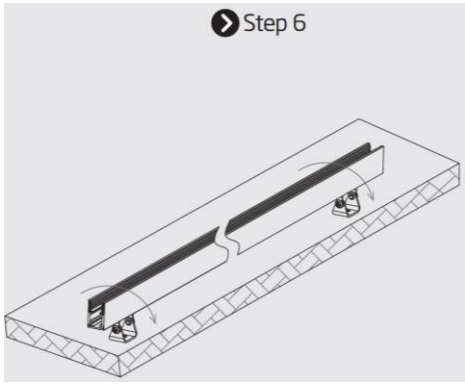

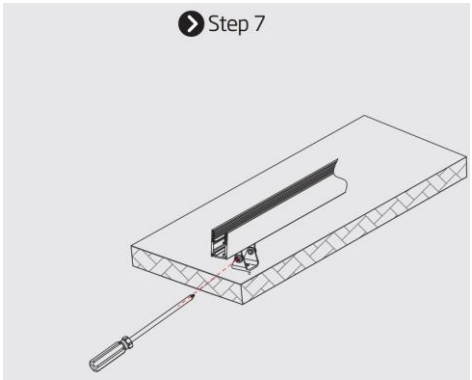

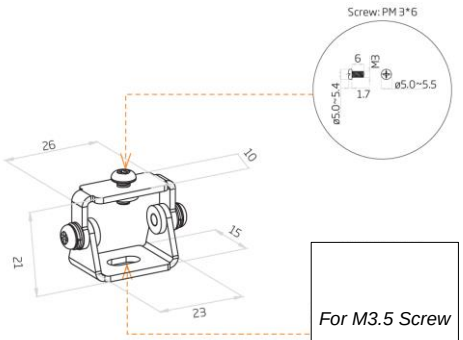

For M3.5 Screw

Anwendbar auf alle Arten von Nex Flex-Montageprofilen

Applicable to all types of Nex Flex mounting profiles

Applicable à tous les types de profilés de montage Nex Flex